PL. No. 22-09-03-ES-211-P

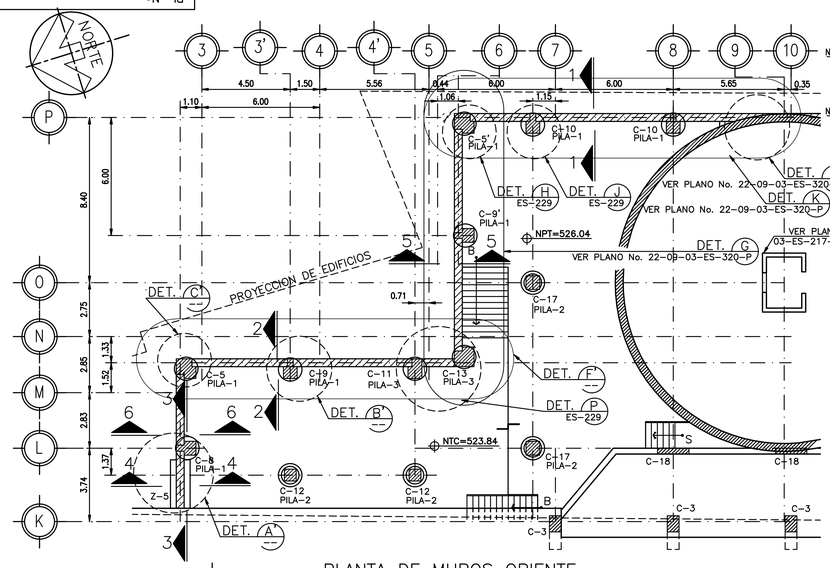

PLANTA DE MUROS ORIENTE
ESC. 1:150

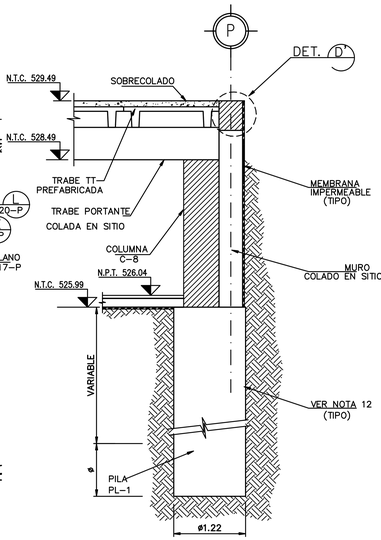

SECCION "1-1"
ESC. 1:50

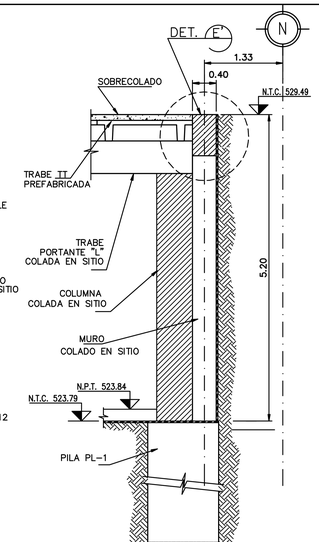

SECCION "2-2"
ESC. 1:50

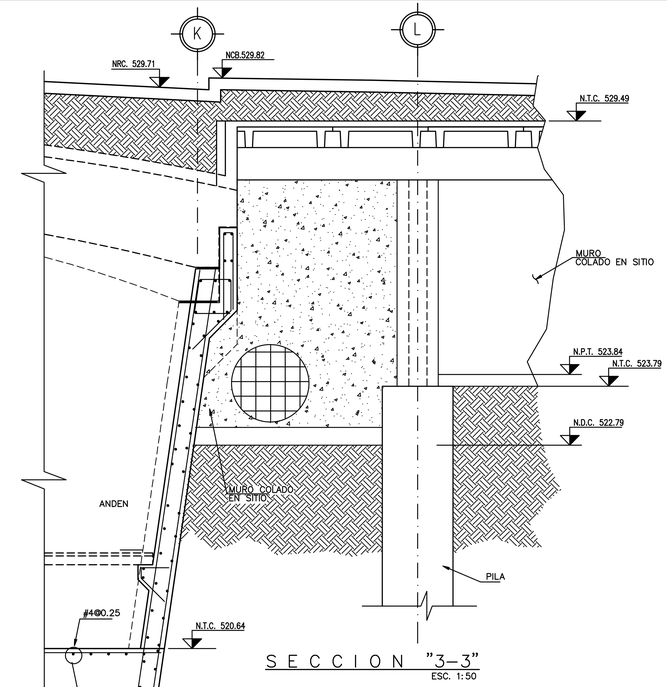

SECCION "3-3"
ESC. 1:50

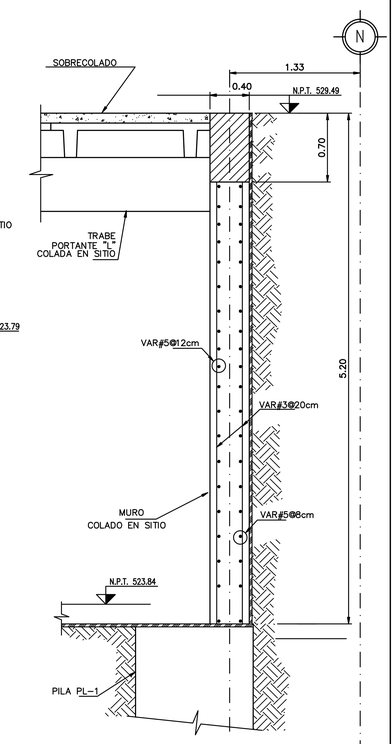

SECCION "7-7"
ESC. 1:30

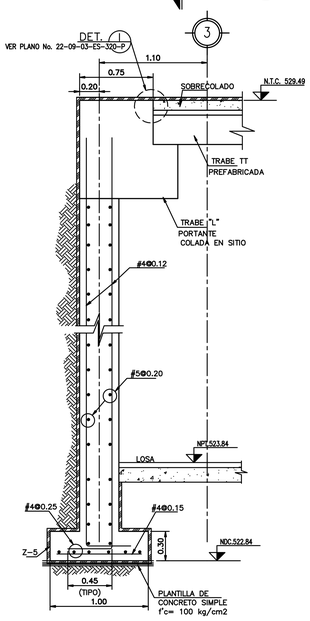

SECCION "4-4"
ESC. 1:25

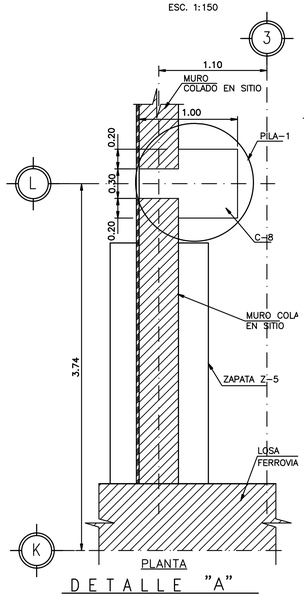

PLANTA
DETALLE "A"
ESC. 1:30

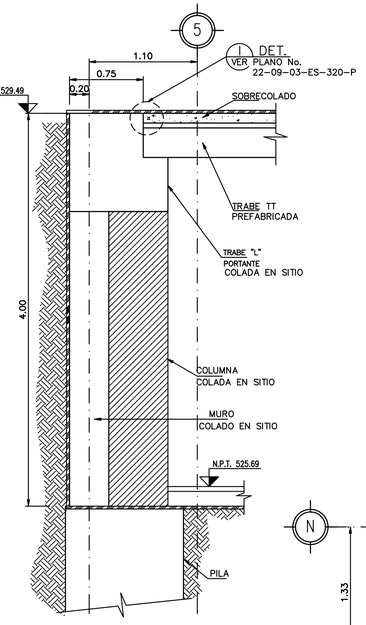

SECCION "5-5"
ESC. 1:30

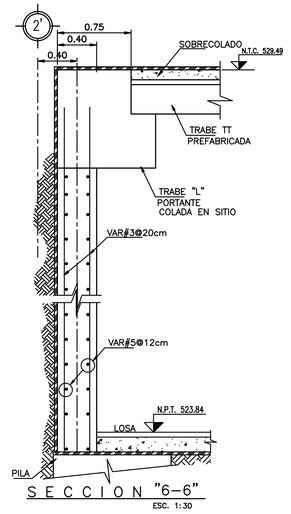

SECCION "6-6"
ESC. 1:30

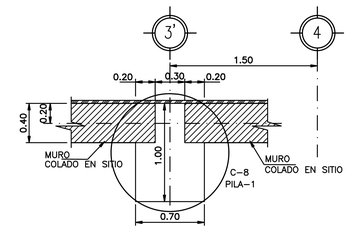

DETALLE "B"
ESC. 1:30

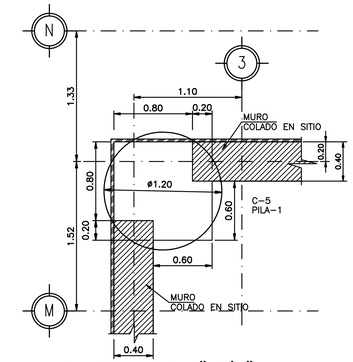

DETALLE "C"
ESC. 1:30

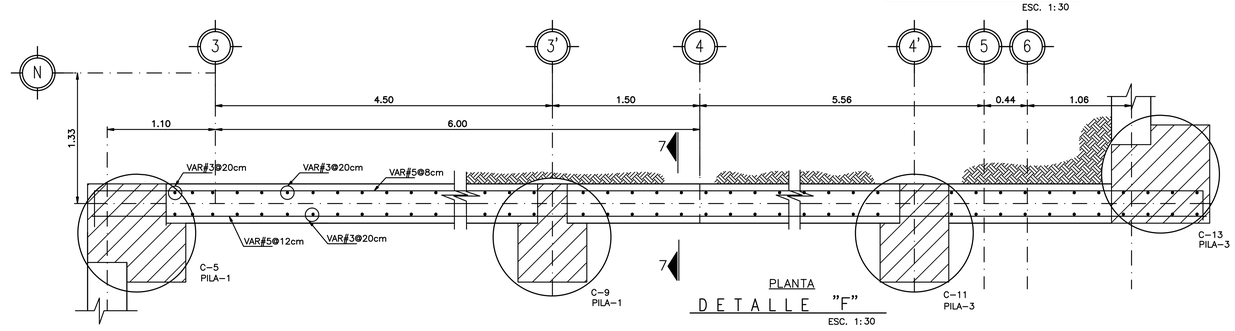

PLANTA
DETALLE "F"
ESC. 1:30

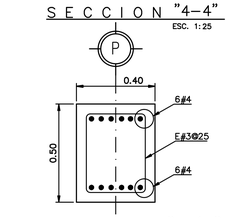

DETALLE "D"
COLADO EN EL LUGAR ESC. 1:15

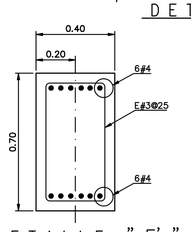

DETALLE "E"
COLADO EN EL LUGAR ESC. 1:15

AS-BUILT

NOMENCLATURA:

N.D.C. NIVEL DESPLANTE DE CIMENTACION
N.P.T. NIVEL PISO TERMINADO
N.T.C. NIVEL TOPE DE CONCRETO

SIMBOLOGIA:

MURO COLADO EN SITIO

NOTAS GENERALES

1.– ACOTACIONES EN METROS
2.– NIVELES INDICADOS EN METROS.
3.– EMPLEAR CONCRETO DOSIFICADO EN PLANTA, T.M.A.=1.9cm. f'c=250Kg/cm2.
4.– EMPLEAR CONCRETO DOSIFICADO EN PLANTA, T.M.A.=1.9cm. f'c=450Kg/cm2. PARA LAS COLUMNAS C–1, C–19, C–22, C–23 Y C–24.
5.– EL REVENIMIENTO MAXIMO DEL CONCRETO DEBERA SER DE 5 A 10 cm.
6.– LA TEMPERATURA DEL AMBIENTE AL MOMENTO DEL COLADO DEBERA SER MAYOR A 7°C.
7.– EN TODAS LAS ESQUINAS EXPUESTAS DEBERAN USARSE CHAFLANES DE 5 X 5 cm.
8.– EN CASO DE QUE EL CONTRATISTA REQUIERA DE USAR ADITIVOS PARA EL CONCRETO DEBERA JUSTIFICAR OPORTUNAMENTE LA CALIDAD Y DOSIFICACION DE ESTOS PRODUCTOS, PRESENTANDO AL RESIDENTE LAS PRUEBAS SATISFACTORIAS DE SU EMPLEO CON LOS AGREGADOS Y EL CEMENTO QUE SE VAYAN A EMPLEAR.
9.– EMPLEAR ACERO DE REFUERZO CON fy=4200 Kg/cm2. QUE CUMPLA CON LA NORMA ASTM A–615.
10.– LOS TRASLAPES DE LAS VARILLAS EN CASO DE REQUERIRSE DEBERAN SER DE 40 ø DE LA VARILLA EN CUESTION.
11.– EN LAS CANTIDADES DE OBRA NO SE INCLUYEN TRASLAPES NI DESPERDICIOS.
12.– CAPACIDAD DEL SUELO = 2.3 kg/cm2
13.– EN PERFORACION PARA PILAS PROFUNDIZAR HASTA EL ESTRATO RESISTENTE CUANDO MENOS UNA VEZ EL DIAMETRO DE LA PILA
14.– EL RELLENO EN LOS MUROS PERIMETRALES SE HARA DESPUES DE COLADA LA LOSA NIVEL CALLE
15.– LOS RECUBRIMIENTOS DE CONCRETO SERAN DE ACUERDO AL ACI 318, ULTIMA EDICION.
16.– TRABAJAR ESTE PLANO EN CONJUNTO CON EL PLANO No. 22–09–03–ES–320–P

PLANOS DE REFERENCIA

No. DE PLANO	DESCRIPCION
22–09–03–ES–206–P	PLANTA DE CIMENTACION NIVEL VESTIBULO Y CUARTOS DE VENTILACION
22–09–03–ES–320–P	ESTACION REGINA CORTES Y DETS. MUROS NIVEL CUARTO DE VENTILACION

REVISIONES

No.		REVISO	APROBO	APROBO CLIENTE	FECHA
0	REVISION GENERAL				30/MAR/05
1	SE MODIFICA NIVEL CUARTO DE VENTILACION, SECCIONES Y DETALLES				11/ABR/05
2	SE MODIFICA DETALLES, SE MODIFICA ARMADO EN SECCIONES Y DETALLES,				2/MAY/05
	SE CAMBIA DE TAMAÑO TRABE DE 0.70 A 0.75				
3	SE MODIFICAN PILAS EN COL.6				2/MAY/05
4	SE AGREGO DETALLE "E" Y MEMBRANA				2/MAY/05
5	SE MODIFICO POR CAMBIO EN EL PRPOYECTO				13/MAY/06
6	SUSTITUCION DE MURO PRECOLADO POR MURO COLADO EN OBRA	M.A.G.C.	H.R.H.		07/NOV./06
7	EDICION DE PLANOS AS–BUILT				09/OCT/07

REVISION CRUZADA

ELECTRO–MECANICO	ARQUITECTURA	CIVIL	OPERACIONES

Gutiérrez Ingenieros, S.A. de C.V.
SUPERVISION ○ ESTUDIOS ○ PROYECTOS
Calle Sn Ignacio No. 123
Col. Priv. Sta. Maria
Monterrey, N.L., Mexico
Tels. 335-5829 335-4302
335-5188 335-4348

ESTE PLANO Y TODA LA INFORMACION CONTENIDA EN EL MISMO ES PROPIEDAD DEL S.T.C. METRORREY Y NO PODRA SER REPRODUCIDA CON NINGUN SISTEMA MECANICO, MAGNETICO O ELECTRONICO SIN PREVIA AUTORIZACION ESCRITA

APROBADO PARA CONSTRUCCION

COMPAÑIA DISEÑADORA	
REVISO	P.R.H.
APROBO	L.G.E.S.
FECHA	25–OCT–07
METRORREY	
REVISO	
APROBO	
FECHA	

GOBIERNO DEL ESTADO DE NUEVO LEON

METRORREY

	POR	FECHA
DIBUJO:	A.O.C.	21 FEB 05
DISEÑO:		21 FEB 05
REVISO:	O.G.G.	21 FEB 05
APROBO:	C.G.G.	21 FEB 05

ESCALA : INDICADA
ACOTACIONES : METROS

TITULO : ESTACION REGINA CORTES Y DETALLES MUROS NIVEL CUARTO VENTILACION ORIENTE

No. DE PLANO	REVISION
22–09–03–ES–211–P	7